Wymiary gabarytowe pompy PZ2-AZ-25

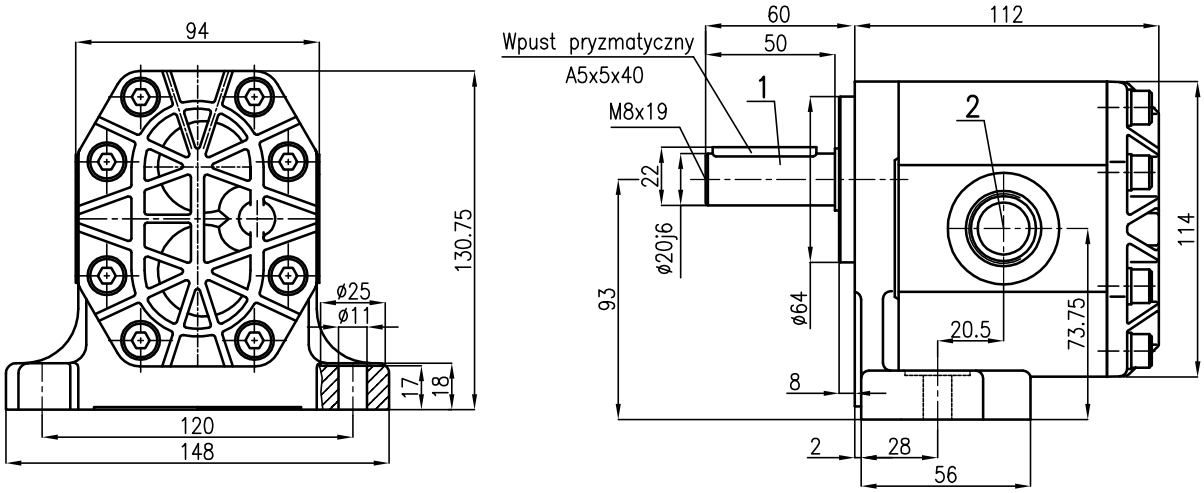

1 –czop walcowy

2 –gniazda gwintowe 2xM27x2A