N:o	Tuote nro/Article N:o	Nimike/Title
1	310206654	Sylinteri/Cylinder 254/70x2036 P70
2	320204041	Kehto/Cradle 254 TT
3	320206586	Pallokuppi/Ball cup Ø70
4	350501510	Rasvanippa/Grease nipple M8
5	300509877	Kilpisarja/Label set

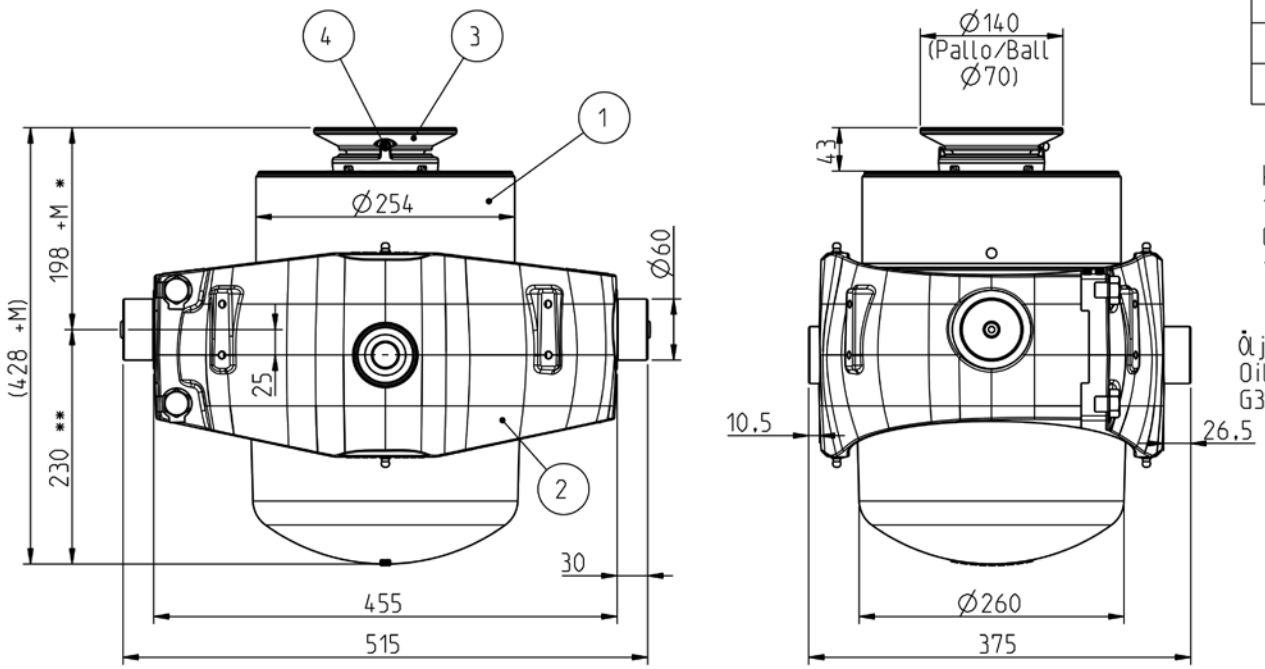

Kehdon pultit kiristetään 170 Nm momenttiin.
Cradle's bolts are tightened to 170 Nm torque.

Vaihe/Stage	Isku/Stroke (mm)
Ø218	230
Ø194	236
Ø172	245
Ø152	248
Ø132	250
Ø115	236
Ø100	187
Ø85	204
Ø70	200
Yht./Sum.=	2036

Tiivistesarja/ Seal set 254/70:
340513654
Ohjausrengassarja/ Guide ring set 254/70:
340503338

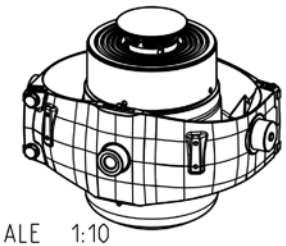

SCALE 1:10

* = Kehto ylösalaisin asennettuna/
Cradle upside down mounted +50 mm.

** = Kehto ylösalaisin asennettuna/
Cradle upside down mounted -50 mm.

M = Asennusvara/Mounting space min. 15 mm.

Kokonaisisku/ Total stroke 2036 mm.
Iskutilavuus/ Stroke volume 50.6 dm³.
Suurin sallittu työpaine/ Max allowed working pressure 25 MPa.
Suurin sallittu kuorma/ Max allowed load 32 t.

Pvm Date	Piirt. Drawn	Oli ennen / Was before				Malli Model	
	Pinnat Surfaces Ra (µm)	Yleistoleranssi General tolerance ISO 2768-m	Piirt. Drawn 20.11.13	MLe	Koodi Code -	Massa Mass	169.038
			Tark. Check -	-	STD -	Materiaali Material	-
			Hyv. Appr. -	-	Mitat, muoto Dim. / Geom.		-

WIPRO Applying Thought

Liittyy / Belongs to: TT22

Suhde Scale: 1:5

Revisio Revision: -

Nimitys: NY 254/70x2036 P70

Title: LIFTUN 254/70x2036 P70

Piirustus n:o / Drawing no: 310206655