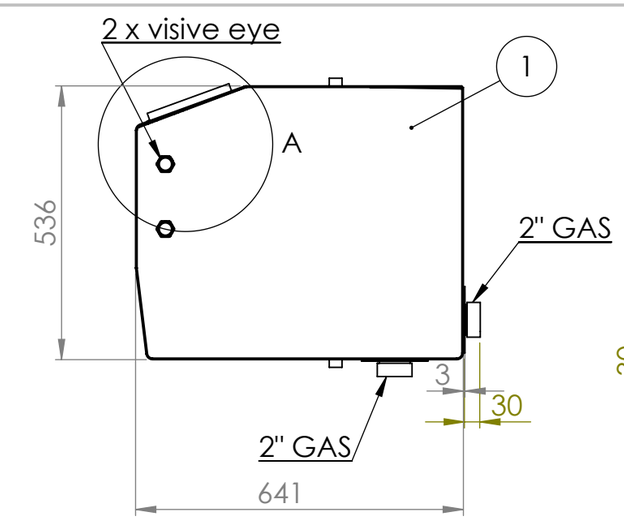

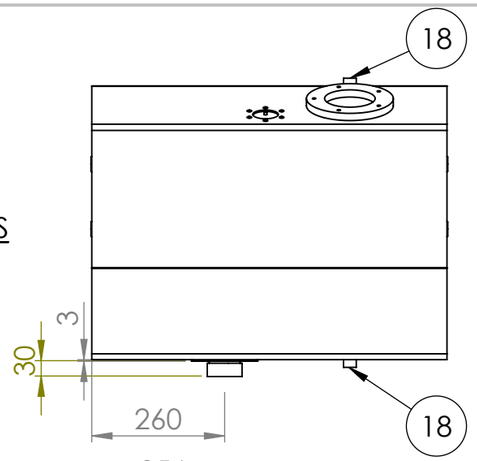

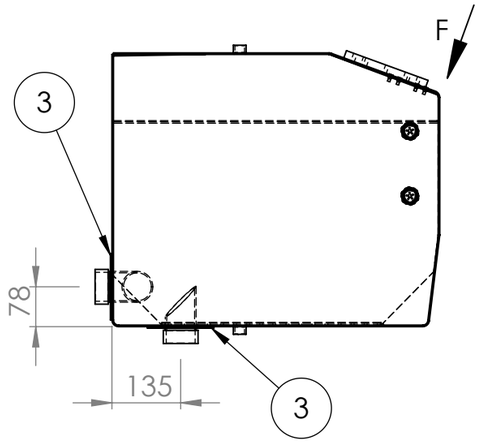

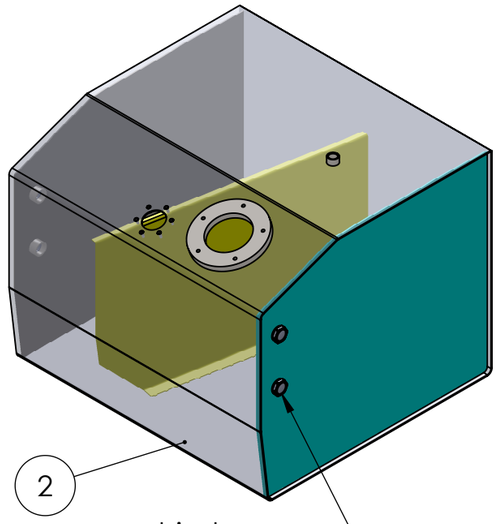

chiudere con
rondelle bonded

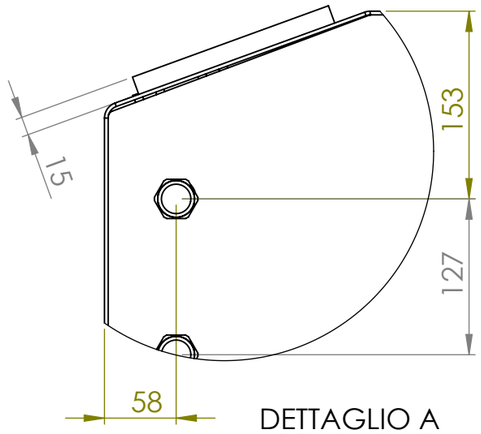

DETTAGLIO A
SCALA 1 : 5

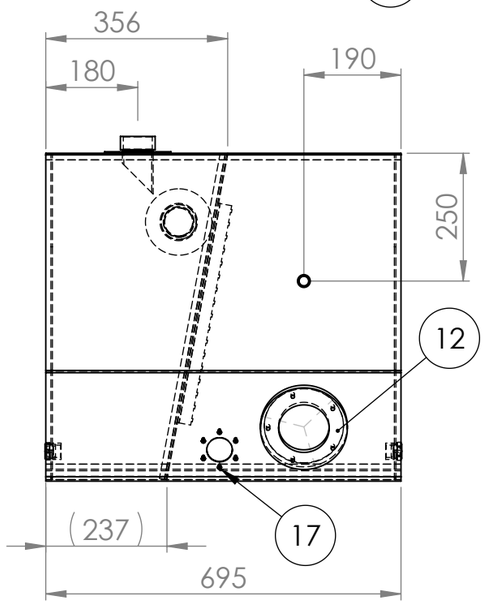

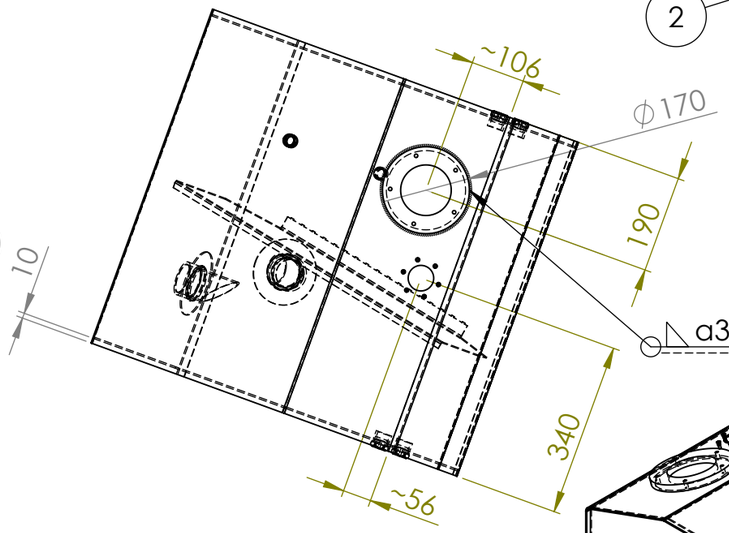

VISTA F

saldare separatore con 3 tratti
davanti e dietro e a tratti sul
lato inferiore

3 tratti 30 mm

3 tratti 30 mm

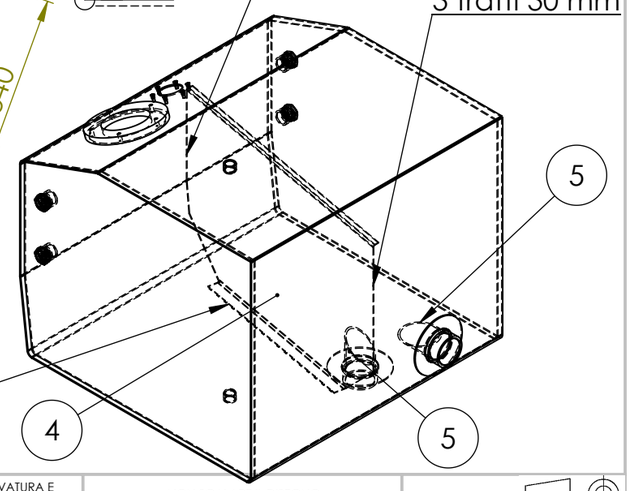

tratti scaglionati
lunghi 15 mm

montare testate con bombatura verso interno

31/07/2015 Modified filter flange 170mm (old 155mm)
Added oles for oil cap (old flange)
24/11/2015 Aggiunti N° 2 manicotti 1/2" idr. Aumentato sp. flangia a 15mm.
Aggiunte rondelle bonded per tutti gli occhi visivi.

ART.	COD.	Descrizione	QTA'
2	18.WKPF0133P1	CORPO SERB. OLIO 160L	1
4	18.WKPF0133P8	SEPARATORE	1
9	91.A34000	OCCHIO VISIVO 3/4" ALLUMINIO	4
10	90.130001	GUARNIZIONE IN FIBRA 3/4"	4
11	30.030806	MEZZI MANICOTTI IDRAULICI 2" FE360	2
12	90.160046	FLANGIA 5F FILTRO PARKER	1
17	90.190004	INSERTO M5/030 TESTA RID.CIL.F.7.0 ZIGR STAMP. 22326 FRC-ZS	6
18	30.030301	MEZZI MANICOTTI IDRAULICI 1/2" FE360	2

SE NON SPECIFICATO:
QUOTE IN MILLIMETRI
FINITURA SUPERFICIE:
TOLLERANZE:
LINEARE: ± 1 mm
ANGOLARE: ± 1°

FINITURA:

SBAVATURA E INTERRUZIONE DEI BORDI NETTI

NON SCALARE IL DISEGNO

	NOME	FIRMA	DATA	SOSTITUISCE IL :
DISEGNATO			24/11/2015	
REVISIONE	3			
APPROVATO				

Chiodino s.r.l.
via Bertini n° 7 - 47100 Forlì
Tel. 0543-722240- Fax 0543-725350
mail@chiodino.it; www.chiodino.it

MATERIALE:
S235JR

PESO: 61334.55

TITOLO:
OIL TANK 540 X 700 X 700 STEEL

N. DISEGNO 18.WKPF0133

A3

SCALA:1:12

FOGLIO 1 DI 1